2010年度　新人戦　団体:女子　:バドミントン

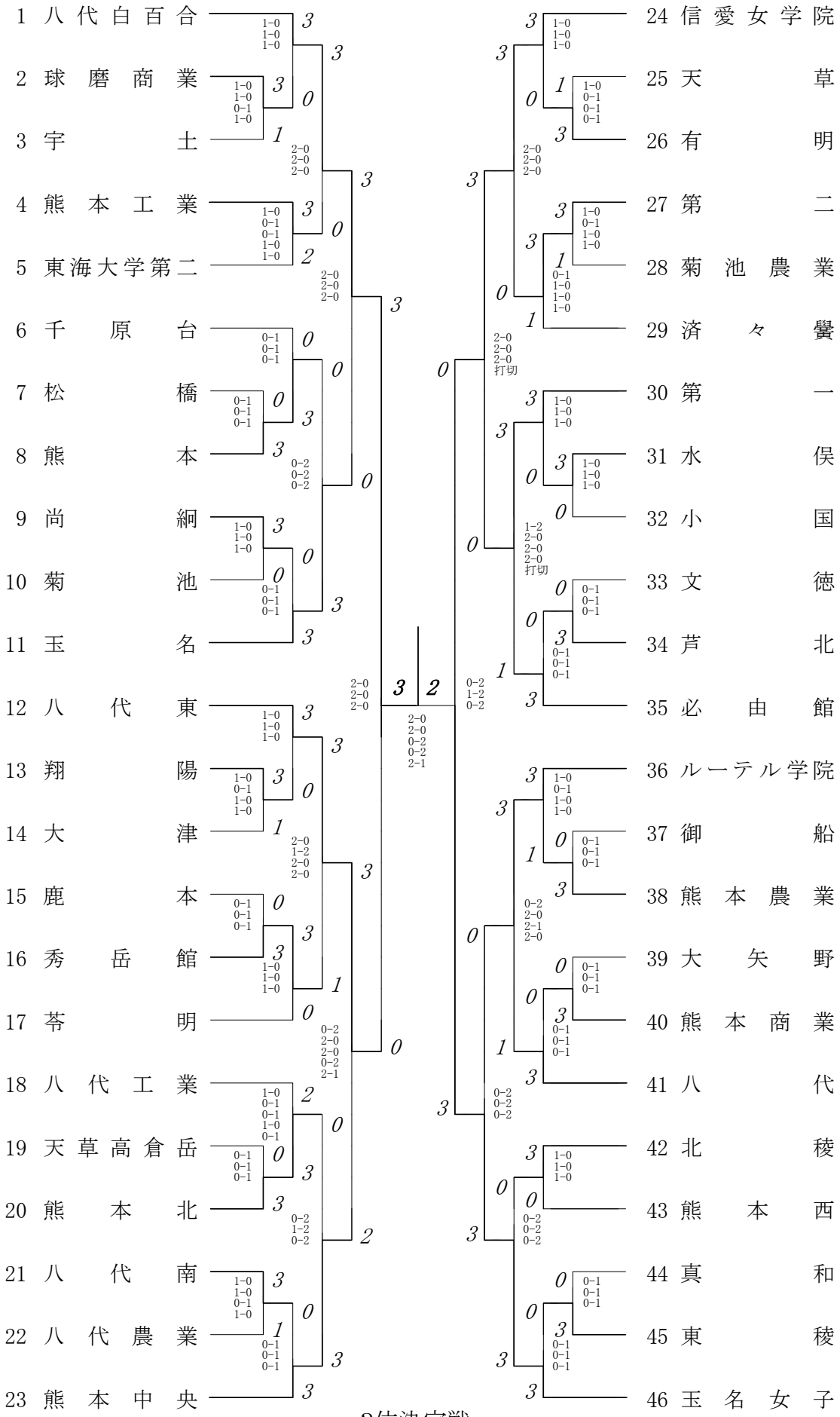

3位決定戦

信愛女学院　3 対 2　八代東

2010年度 新人戦 女子 ：ﾀﾞﾌﾞﾙｽ ベスト 8（参加組数：200）：バドミントン

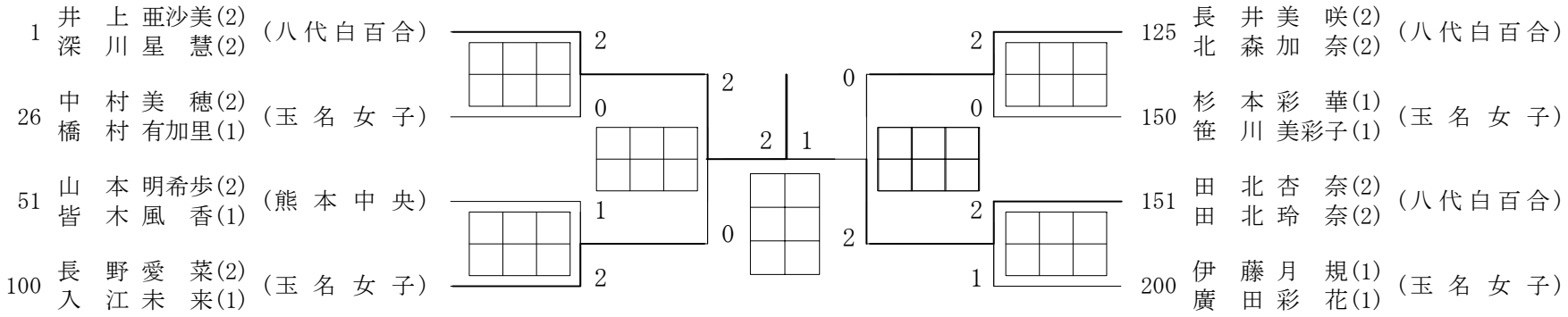
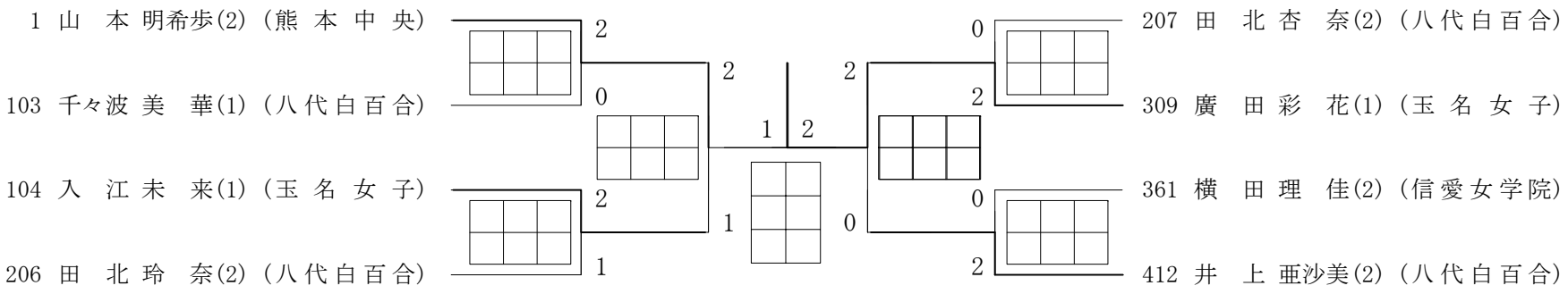
2010年度 新人戦 女子 ：ｼﾝｸﾞﾙｽ ベスト 8（参加組数：412）：バドミントン